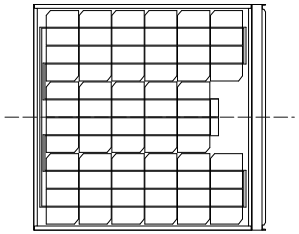

	部品名	材質・規格等
①	ソーラーパネル	単結晶シリコン
②	灯具(LED照明)	本体　ステンレス SUS304(#400) グローブ　アクリル
③	コントローラ ・バッテリ収納部	ステンレス SUS430 ブラウン系塗装 S23-255(マンセル値 5YR2.0/1.5)
④	台座	ステンレス SUS304 ブラウン系塗装 S23-255(マンセル値 5YR2.0/1.5)

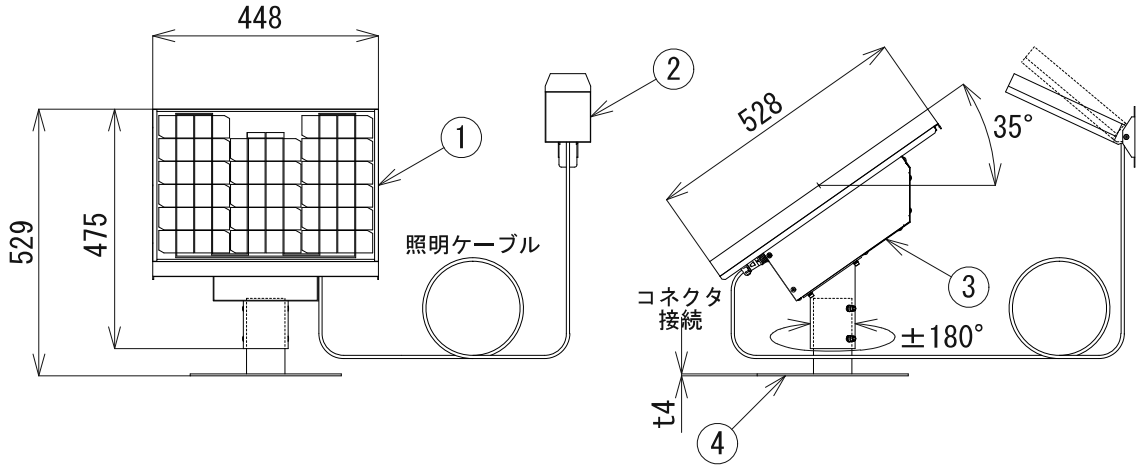

ソーラーパネル	最大出力 33W(17.8V, 1.86A)
バッテリ	制御弁式鉛蓄電池 DC12V, 20Ah(20時間率) 無日照補償日 4日間(バッテリ満充電時)
LED照明	日亜化学工業 照明用LED 27個 昼白色(5000K相当) 光源寿命 約60,000時間 約4W(100%点灯) ケーブル長 約5,000mm
コントローラ	システム電圧 DC12V 充電方式 PWM充電(過充電・過放電防止) 点滅制御 点灯:日没検出 消灯:日出検出 / 点灯開始から14時間後 およびバッテリ過放電防止機能動作時

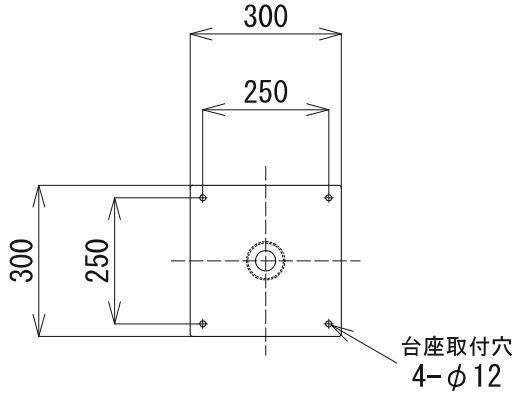

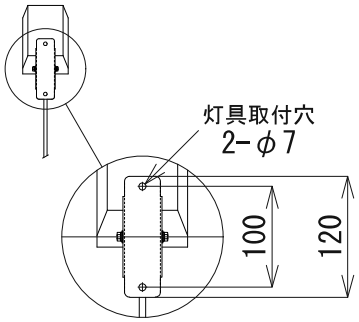

(S:1/7.5)

・ソーラーパネルは、真南に向けて使用してください。
　木や建物などでソーラーパネル受光面に影ができる場所では、使用しないでください。
・年間を通して、9時～15時の時間帯に日照があたる場所に設置してください。
　点灯時間を満足させるためには、十分な日射量が必要です。
・照明器具は、ソーラーパネルの出力電圧を検知して点灯します。
　ソーラーパネルの出力電圧にバラツキがあるため、点灯・消灯のタイミングにズレが生じる場合があります。
・設置場所は現地調査をおこなったうえ、決定してください。

仕様は改良のため、予告無く変更する場合があります。

名 称	ソーラー外灯 SL3327HRZ		
図面番号	SPD060126-04		
第三角法	単 位	尺 度	用紙サイズ
	mm	1/15	A4
株式会社ティエムエフ			